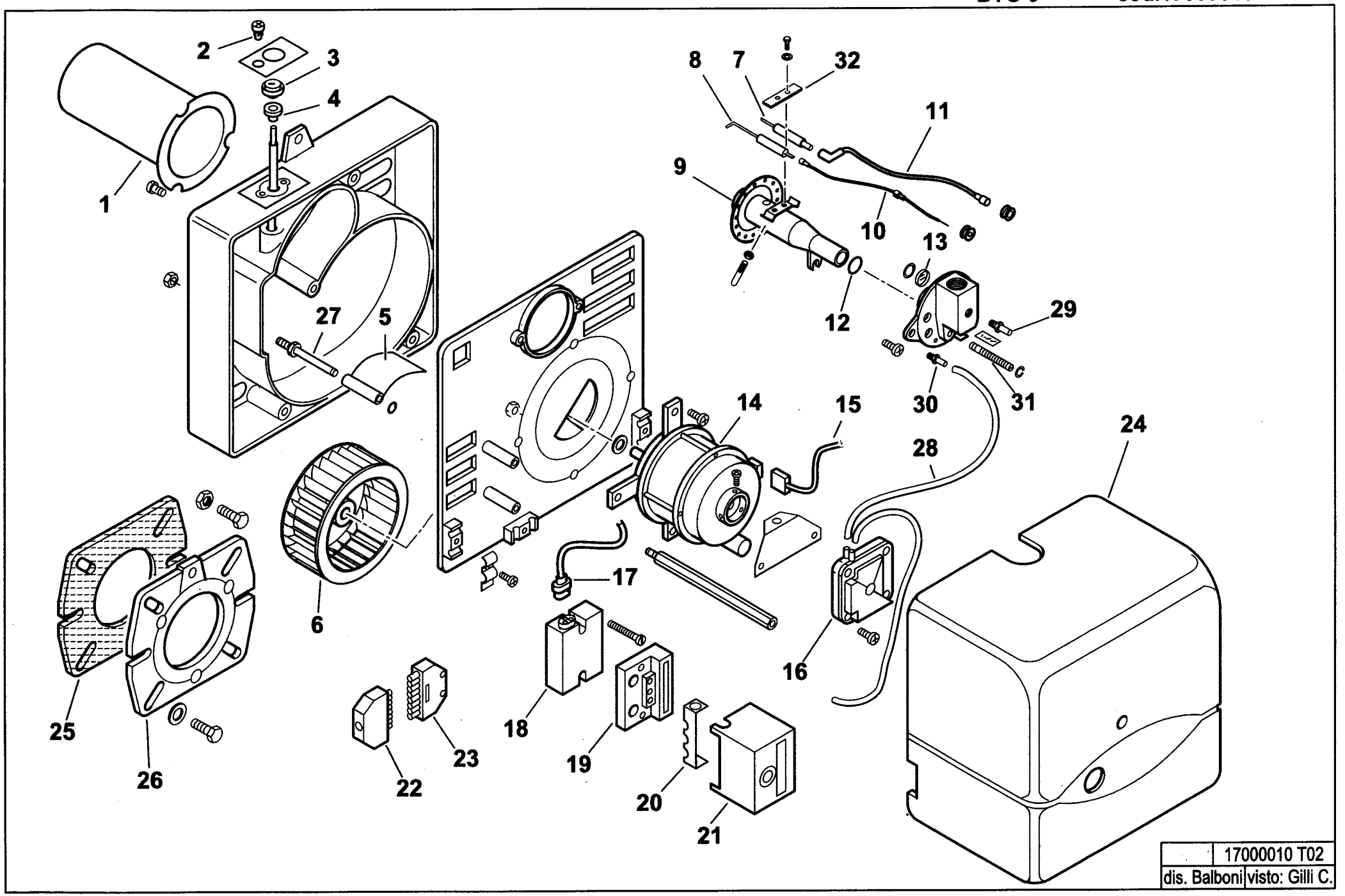
1
2
3
4
5
6
7
8
9
10
11
12
13
14
15
16
17
18
19
20
21
22
23
24
25
26
27
28
29
30
31
32
17000010 T02
dis. Balboni
visto: Gilli C.

17000010 **BTG 3**

esploso 17000010T02 **Lista L02**

Rif.	Codice	Descrizione
1	0016020011	TERMINALE
2	0016010011	VITE
3	0016010010	RUOTA
4	0016010013	BOCCOLA
5	0016010076	FARFALLA
6	0016010019	VENTOLA
7	0013010038	ELETTRODO
8	0016020035	IONIZZATORE
9	0016020017	MISCELATORE
10	0005140234	CAVO IONO
11	0005140240	CAVO
12	30294	GUARNIZIONE
13	0013010027	VETRINO
14	0005010146	MOTORE MONO 90W 220-240V 50-60Hz
	0005010133	CONDENSATORE
15	0005130016	CONNETTORE
16	31490	PRESSOSTATO
17	0005130111	CONNETTORE
18	0005020046	TRASFORMATORE
19	23527	ZOCCOLO
20	0005030012	PARETE
21	0005030011	APPARECCHIATURA LANDIS LGB21
22	0005130051	CONNETTORE
23	0005130052	CONNETTORE
24	0016020028	COPERCHIO
25	50413	GUARNIZIONE
26	8016020004	FLANGIA
27	0016010032	PERNO
28	31492	TUBO IN PVC

Rif.	Codice	Descrizione
29	31483	PRESA PRESSIONE
30	58029	ATTACCO TUBO
31	0016020019	VITE DI REGOLAZIONE
32	53632	STAFFA